Legende

1.2

- pneumatische Arbeitsleitungen
- pneumatische Steuerleitungen
- elektrische Leitungen
- Leitungsverbindungen
- Leitungen gekreuzt
- Leitungsfuehrung durch Rohbausaeule
- Leitungsfuehrung an Rohbausaeule
- Leitungsverbindung im Drehkranz O=Dach LU Firma Huebner
- Leitungsverbindung im Drehkranz S=Seite LU Firma Huebner
- Leitungsverbindung im Drehkranz U=Unten LU Firma Huebner

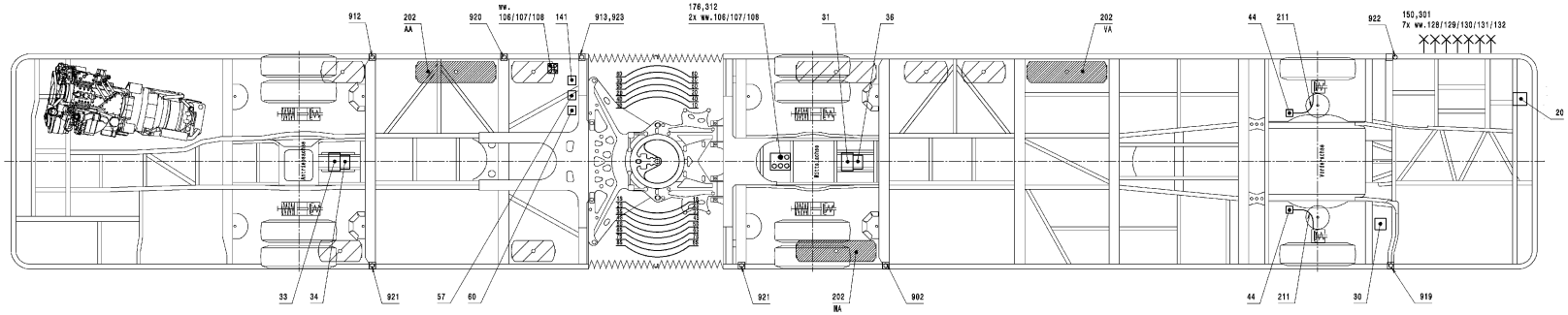

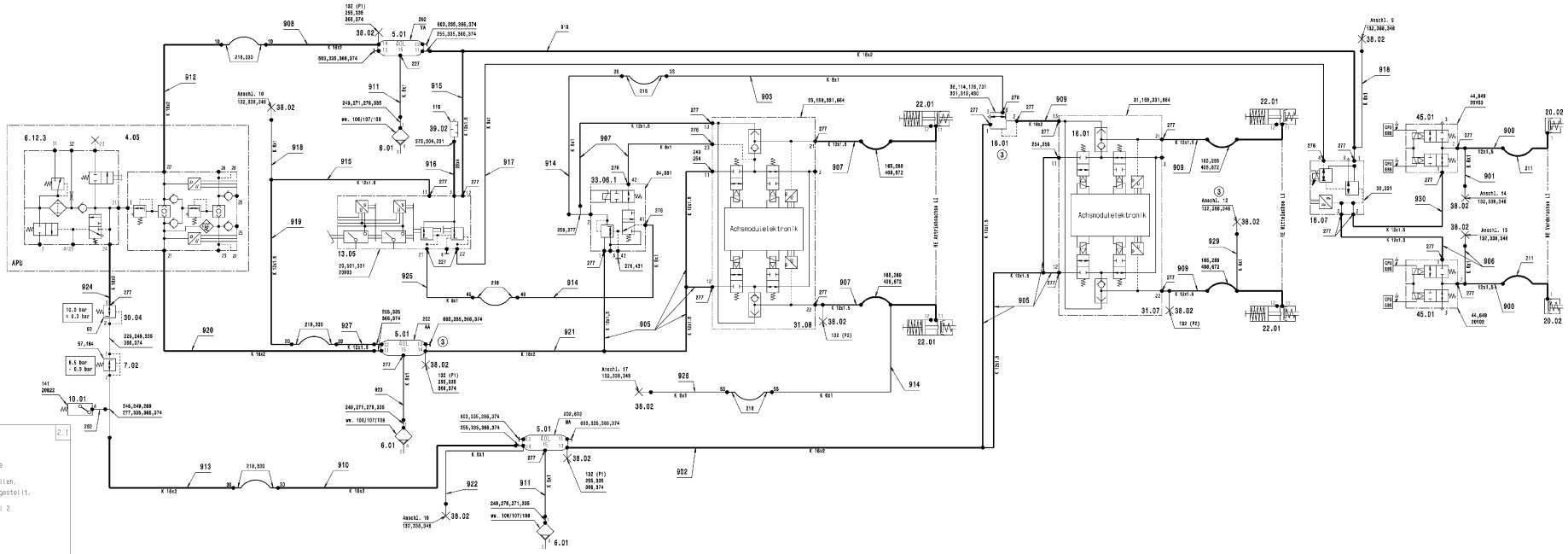
APU
Achsmodulelektronik
Achsmodulelektronik
K 16x2
K 12x1.5
K 6x1
K 10x1.5
K 12x1.5
K 16x2
K 6x1
K 10x1.5
K 12x1.5
K 6x1
K 12x1.5
K 6x1
K 12x1.5
K 6x1